HCT-45-2T-2/AL IE3

Cod: 1003066

Ventilatoare axiale tubulare extrem de robuste

Ventilatoare tubulare montate pe perete. Versiune PL echipată cu un rotor din plastic și versiune AL cu rotor din aluminiu.

Ventilator:
• Direcția fluxului de aer de la motor la rotor.
• Rotoare versiunea PL din poliamidă-6 armată cu fibră de sticlă și versiunea AL din aluminiu turnat. Modelele 40-2T și 45-2T numai în versiunea AL.
• Carcasă tubulară din tablă de oțel cu cutie de borne externă.

Motor:
• Motoare cu eficiență IE3 pentru puteri egale sau mai mari cu 0,75 kW, cu excepția motoarelor monofazate, cu 2 viteze și cu 8 poli.
• Motoare din clasa F cu rulmenți cu bile. Protecție IP55. Cu excepția modelelor monofazate, de la mărimea 45 la mărimea 56, cu protecție IP54. 1 sau 2 viteze, în funcție de model.
• Monofazat 230 V 50 Hz și trifazat 230/400 V 50 Hz (până la 4 kW) și 400/690 V 50 Hz (puteri mai mari de 4 kW).
• Temperatura de funcționare: -25 ºC +50 ºC.

Finisaj:
• Finisaj anticoroziv din rășină poliesterică, polimerizată la 190 ºC, după degresare cu tratament nanotehnologic fără fosfați.

La cerere:
• Direcția fluxului de aer de la rotor la motor.
• Rotoare reversibile 100%.
• Înfășurări speciale pentru tensiuni diferite.
• Certificat ATEX categoria 2.

CURBA CARACTERISTICA SI ACUSTICA LA 1,2KG/M³

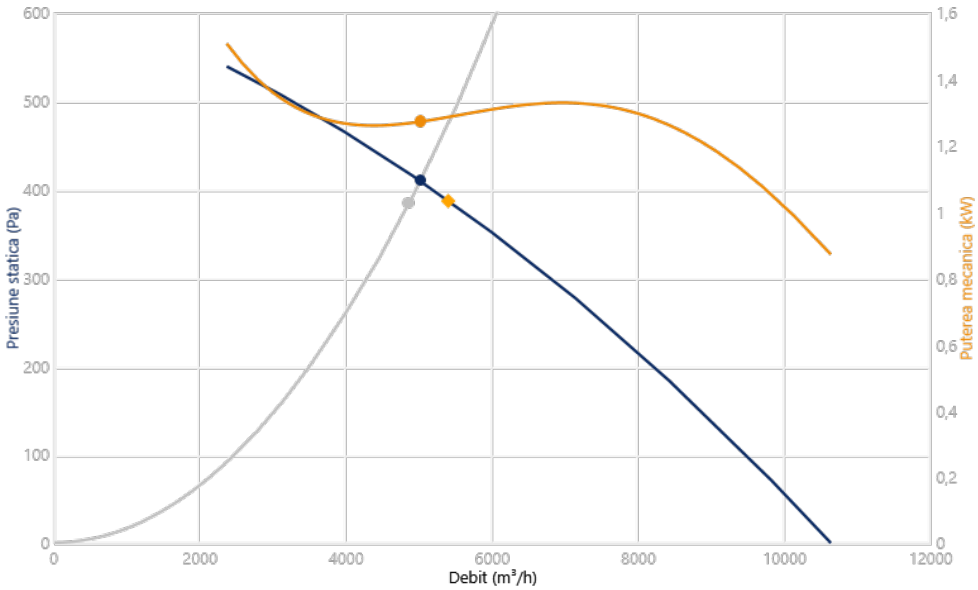

Punctul de Proiectare

Q (m³/h)	4860
Ps (Pa)	385

Punctul de Funtionare (PF)

Q (m³/h)	5012
Ps (Pa)	409,5
Pd (Pa)	45,98
Pt (Pa)	455,5
Rotor (rpm)	2875
Temp. Max. (ºC)	50
Viteza de refulare a aerului (m/s)	8,754
Eficiența mecanica (Pt) (%)	49,9
SFP (kW/m³/s)	1,074
Puterea mecanica (kW)	1,271

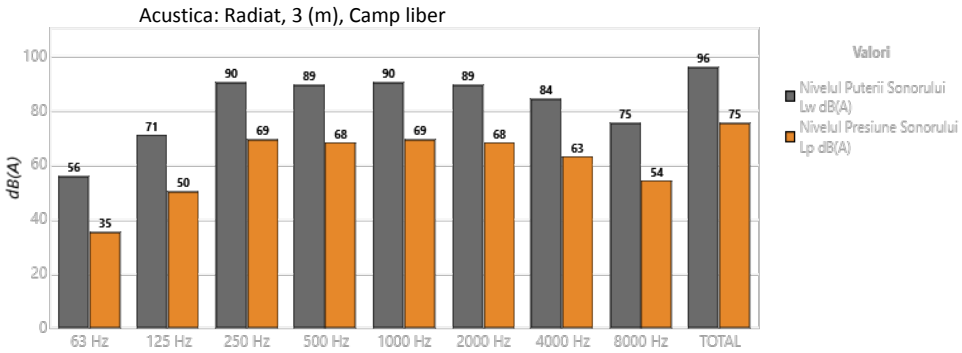

Banda	Lw dB(A)	Lp dB(A)
63 Hz	56	35
125 Hz	71	50
250 Hz	90	69
500 Hz	89	68
1000 Hz	90	69
2000 Hz	89	68
4000 Hz	84	63
8000 Hz	75	54
TOTAL	96	75

CARACTERISTICI TEHNICE

Debit de aer maxim (m³/h)	10630
Viteza (rpm)	2875
Presiunea statică maximă (Pa)	539
Presiunea totală maximă (Pa)	549,2

ERP

Randament	38,8%
Gradul de randament N	44,0
Categoria de masurare	A
Categoria de randament	Static
Raportul specific	1,00
Debit (m³/h)	5401

Presiune (Pa)	387
Putere electrica (kW)	1,499
Viteza (rpm)	2894
Convertizor de frecventa	VSD nu este necesar
Conformitate ErP	2015

◆ **Datele sunt stabilite la punctul de eficienta optim**

DATELE MOTORULUI

Puterea Instalata (kW)	1,5
Hz/faze	50/3
Motor (rpm)	2875
Poli	2P

Curent max. (A) 380-415 V Y	3,07
Curent max. (A) 220-240 V D	5,34
Protectia motorului	IP55
Marimea ramei motorului	90S/L

Datele se pot schimba, va rugam sa verificati placuta motorului

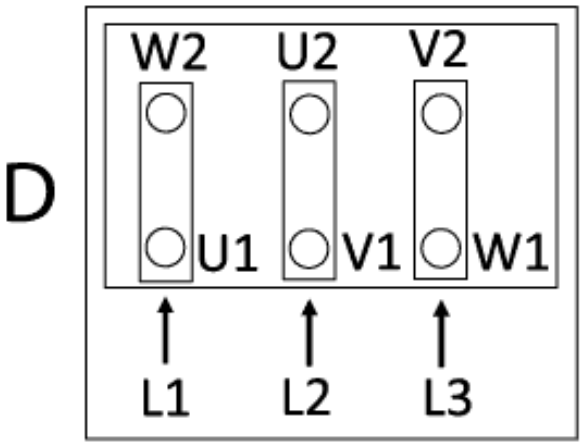

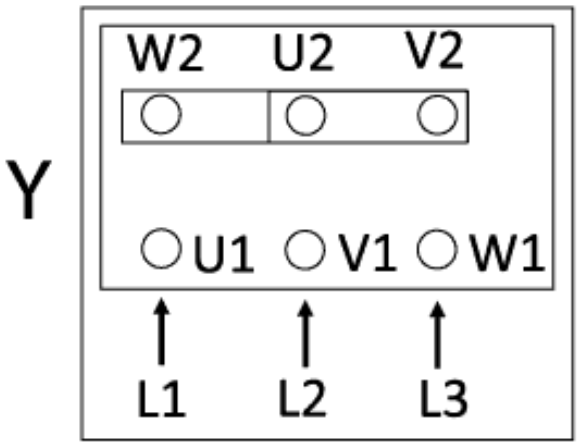

DIMENSIUNI

ØA	ØB	ØD	E	E1	ØJ	N
540	500	460	360	46	12	8x45º

Dimensiunile fara unitati definite explicit sunt exprimate in milimetri (mm). Dimensiunile în funcție de motor sunt aproximative

Greutate aprox. (kg)	35

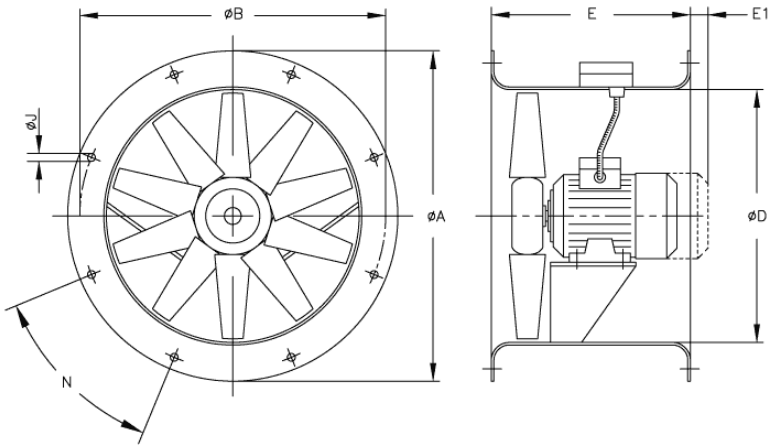

ACCESORII DISPONIBILE

Accesorii generale disponibile

INT-KG-20/3CA

VSD3/A-RFT-2

VSD1/A-RFM-2

VSD3/A-RFT-2-IP66

VSD1/A-RFM-2-IP66

AET

PS-45/50

PT/H

Accesorii pentru aspiratie disponibile

BTUB-450

BAC-450

ACE-450

PV-45

Accesorii pentru refulare disponibile

P-45

RT-45

BTUB-450

BAC-450

ACE-450

PL-45

Trebuie verificat daca accesoriul este potrivit pentru modelul de ventilator