HCT-31-2M/PL

Cod: 1000046

Ventilatoare axiale tubulare extrem de robuste

Ventilatoare tubulare montate pe perete. Versiune PL echipată cu un rotor din plastic și versiune AL cu rotor din aluminiu.

Ventilator:
• Direcția fluxului de aer de la motor la rotor.
• Rotoare versiunea PL din poliamidă-6 armată cu fibră de sticlă și versiunea AL din aluminiu turnat. Modelele 40-2T și 45-2T numai în versiunea AL.
• Carcasă tubulară din tablă de oțel cu cutie de borne externă.

Motor:
• Motoare cu eficiență IE3 pentru puteri egale sau mai mari cu 0,75 kW, cu excepția motoarelor monofazate, cu 2 viteze și cu 8 poli.
• Motoare din clasa F cu rulmenți cu bile. Protecție IP55. Cu excepția modelelor monofazate, de la mărimea 45 la mărimea 56, cu protecție IP54. 1 sau 2 viteze, în funcție de model.
• Monofazat 230 V 50 Hz și trifazat 230/400 V 50 Hz (până la 4 kW) și 400/690 V 50 Hz (puteri mai mari de 4 kW).
• Temperatura de funcționare: -25 ºC +50 ºC.

Finisaj:
• Finisaj anticoroziv din rășină poliesterică, polimerizată la 190 ºC, după degresare cu tratament nanotehnologic fără fosfați.

La cerere:
• Direcția fluxului de aer de la rotor la motor.
• Rotoare reversibile 100%.
• Înfășurări speciale pentru tensiuni diferite.
• Certificat ATEX categoria 2.

CURBA CARACTERISTICA SI ACUSTICA LA 1,2KG/M³

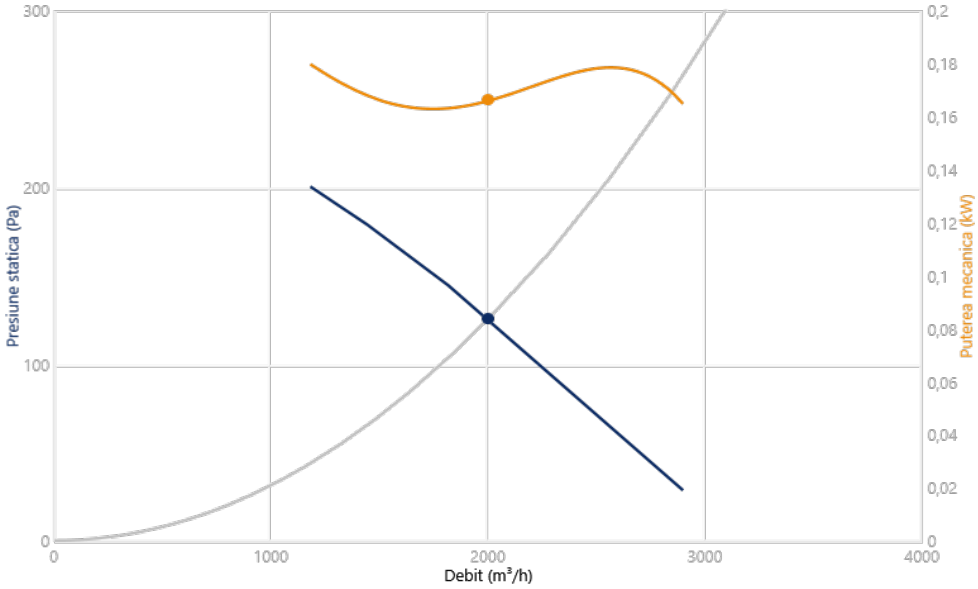

Punctul de Proiectare

Q (m³/h)	2004
Ps (Pa)	125,6

Punctul de Funtionare (PF)

Q (m³/h)	2005
Ps (Pa)	125,7
Pd (Pa)	32,66
Pt (Pa)	158,4
Rotor (rpm)	2780
Temp. Max. (ºC)	50
Viteza de refulare a aerului (m/s)	7,378
Eficiența mecanica (Pt) (%)	53,16
SFP (kW/m³/s)	0,4805
Puterea mecanica (kW)	0,1659

Acustica: Radiat, 3 (m), Camp liber

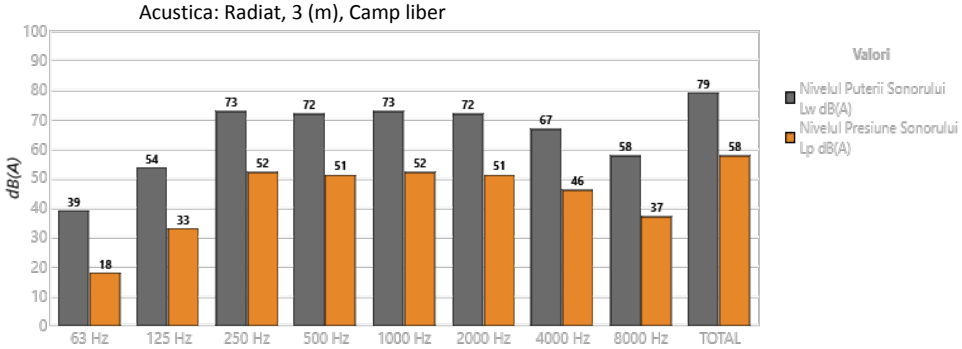

Banda	Lw dB(A)	Lp dB(A)
63 Hz	39	18
125 Hz	54	33
250 Hz	73	52
500 Hz	72	51
1000 Hz	73	52
2000 Hz	72	51
4000 Hz	67	46
8000 Hz	58	37
TOTAL	79	58

CARACTERISTICI TEHNICE

Debit de aer maxim (m³/h)	2900
Viteza (rpm)	2780
Presiunea statică maximă (Pa)	200,5
Presiunea totală maximă (Pa)	211,8

DATELE MOTORULUI

Puterea Instalata (kW)	0,18
Hz/faze	50/1
Motor (rpm)	2780
Poli	2P

Curent max. (A) 220-240 V	1,33
Protectia motorului	IP55
Marimea ramei motorului	63

Datele se pot schimba, va rugam sa verificati placuta motorului

DIMENSIUNI

ØA	ØB	ØD	E	E1	ØJ	N
350	320	280	270	-	10	4x90º

Dimensiunile fara unitati definite explicit sunt exprimate in milimetri (mm). Dimensiunile în funcție de motor sunt aproximative

Greutate aprox. (kg)	8

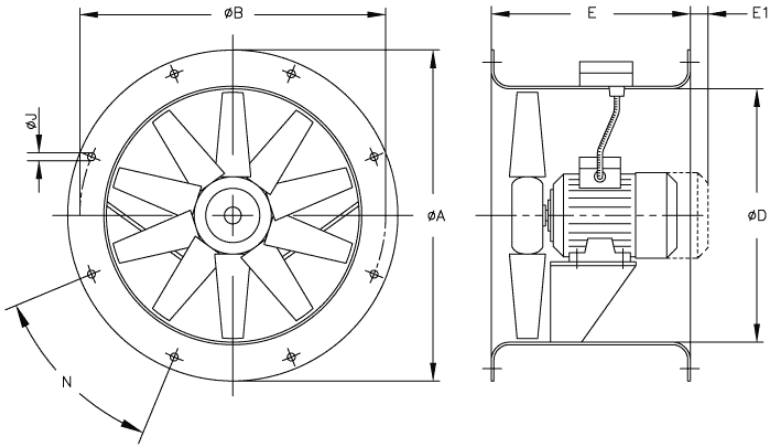

ACCESORII DISPONIBILE

Accesorii generale disponibile

INT-KG-20/3CA

RM-02

AET

PS-25/31

PT/H

VSD1/M

Accesorii pentru aspiratie disponibile

BTUB-280

BAC-315B

ACE-280

PV-31

Accesorii pentru refulare disponibile

P-35

RT-31/B

BTUB-280

BAC-315B

ACE-280

PL-31

Trebuie verificat daca accesoriul este potrivit pentru modelul de ventilator